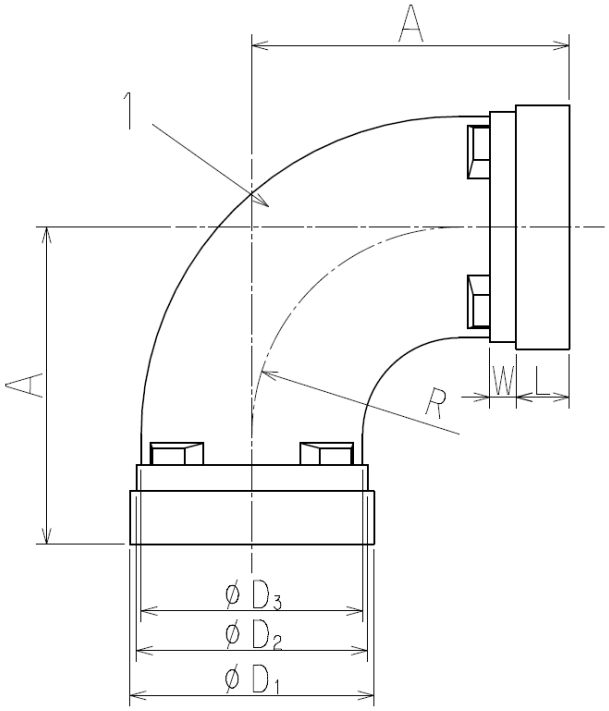

単位　mm

呼び	A	φD1	φD2	φD3	L	W	R
2 (50A)	82.5	60.3	57.2	54.5	15.9	7.9	50
2 1/2 (65A)	95	76.3	72.2	69.4	15.9	8.7	62
3 (80A)	108	88.9	84.9	82.0	15.9	8.7	75
4 (100A)	127	114.3	110.1	107.0	15.9	9.5	92
5 (125A)	140	139.8	135.5	131.1	15.9	9.5	102
6 (150A)	165	165.2	160.8	156.4	15.9	9.5	127

注1）記載内容については予告なく変更することがあります。

記号	部品名	材料	数量	備考
1	本体	FCMB275-5	1	溶融亜鉛めっき品 一次防錆品（防錆塗装）

名称	ハウジング形管継手 トップフィッティング　エルボ　2～6	略号	F-1 (L)	適合品規格	(一財)日本消防設備安全センター認定品（PJ-019-4号）

株式会社リケン	制定日	1991年3月1日	承認	確認	作成
	改定日	2024年1月1日	古市	坂田	原
	版数	3 版			

（図面番号　N-E-RTJ-4082-3）