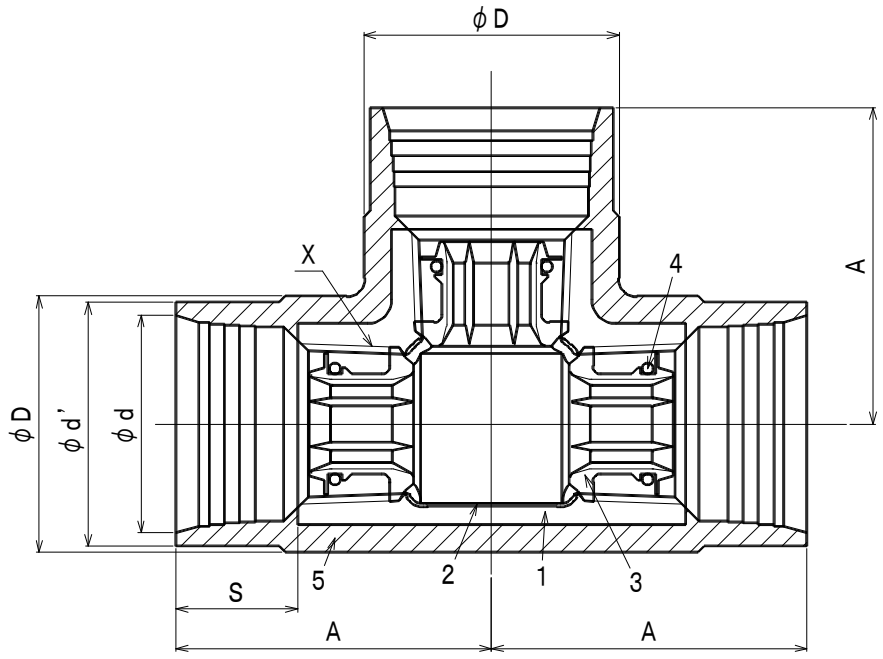

単位 mm

呼び（B）	ねじ	スリーブの長さ	スリーブの入口内径	スリーブ外径	中心から端面までの距離	レンチ掛け部径
	X	S	φd	φd'	A	φD
1/2	Rc1/2	２０	３０	３４	４７	３５
3/4	Rc3/4	２０	３６	４０	５２	４１
1	Rc１	２４	４３．５	４８	６２	４９
11/4	Rc１1/4	２４	５２	５７	７０	５８
11/2	Rc１1/2	２４	５８	６３	７２	６５
2	Rc２	２５	７０	７６	８２	７８

（備考）１．記載内容について予告なく変更することがあります。
２．日本金属継手協会 ＪＰＦ ＭＰ ００３規格 準拠品。

記号	部品名	材質	数量	備考
5	外面被覆樹脂	ﾎﾟﾘｱﾐﾄﾞ系樹脂、又はﾎﾟﾘﾌｪﾆﾚﾝｴｰﾃﾙ樹脂	1	
4	Oリング	合成ゴム EPDM	3	
3	管端コア	ポリエチレン樹脂	3	
2	内面ライニング	エポキシ樹脂	1	
1	本体	FCMB275-5	1	JIS B 2301 準拠

名称	ＲＣＦ－ＭＫ継手 （外面樹脂被覆管端防食継手） チーズ	略号	ＲＣＦ－ＭＫ Ｔ	図番	ＳＳＰ－０１４５

株式会社 リケン	制定日	2012 年 4 月 27 日	承認	確認	作成
	改定日	2019 年 11 月 6 日	星野	坂田	肥留川
	版数	３ 版			