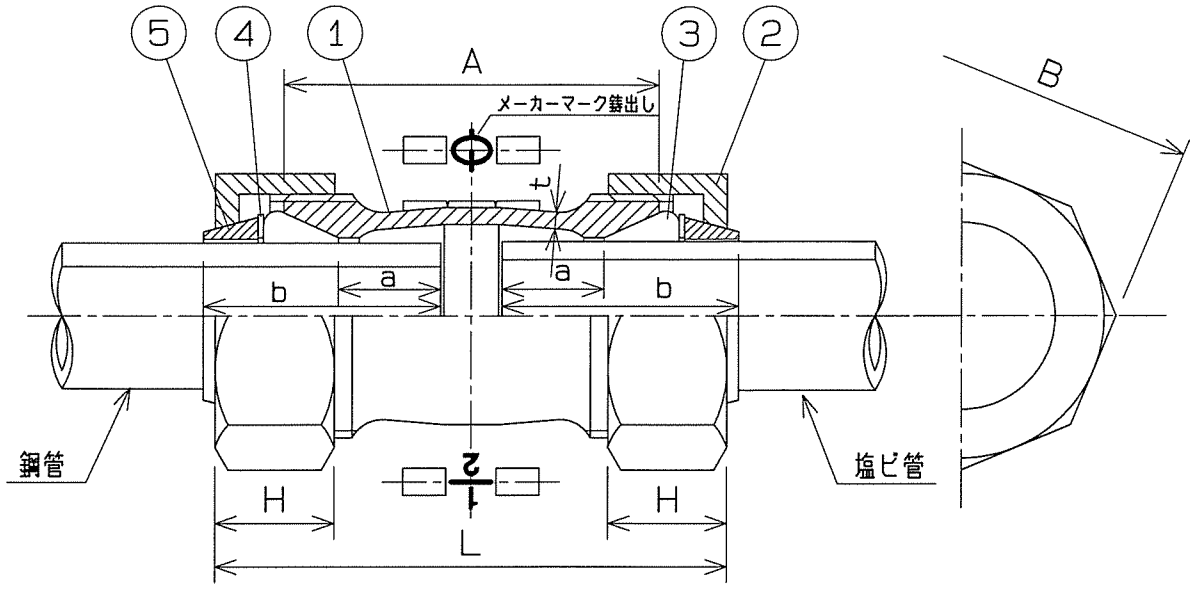

Sの呼び	適用管の呼び 鋼管	適用管の呼び 塩ビ管	管径 鋼管	管径 塩ビ管	組立長さ L(約)	本体 A	肉厚 T	ナット二面巾 B	ナット高さ H	パッキン装着位置 a	管のみ込み長さ b
½	15	16	21.7	22.0	80	55	2.5	八角 42	17.5	15	34
¾	20	20	27.2	26.0	85	60	3.0	49	18.5	15	35
1	25	25	34.0	32.0	90	65	3.0	58	18.5	15	35
1¼	32	30	42.7	38.0	96	70	3.5	十角 66	19.0	20	40
1½	40	40	48.6	48.0	102	75	3.5	73	22.0	20	43
2	50	50	60.5	60.0	112	80	4.0	87	23.5	20	43

注記　1．組立て長さLは、締付け前の概略寸法です。
2．本体以外の部品は、サイズにより鋼管専用，塩ビ管専用と各々異なります。
3．記載内容について、予告なしに変更することがあります。

番号	品名	材質	個数	備考
5	ロックリング	STPG相当材	2	電気亜鉛メッキ（JIS H 8610 2種3級）
4	ワッシャ	SPCC	2	電気亜鉛メッキ（JIS H 8610 2種3級）
3	パッキン	NBR	2	御注文によりEPDM又はACM装着可能
2	ナット	FCMB27-05	2	加工部を除き溶融亜鉛メッキ又はエポキシ樹脂コート
1	本体	FCMB27-05	1	加工部を除き溶融亜鉛メッキ又はねじ部を除きエポキシ樹脂コート

符号	年月日	図面来歴　変更記事	訂正者
△			
△			
△			
△			
△			
△			

株式会社 リケン 配管機器事業部

受注先　殿

型式　D・LA-HVH-S

図番

名称　LAカップリング D・LA型 ソケット

材質

硬度

部長	課長 金子		尺度 FREE	角法
			2004年 10月 6日	
検図	製図 坂田	写図	工場図番 HP-1260Z	