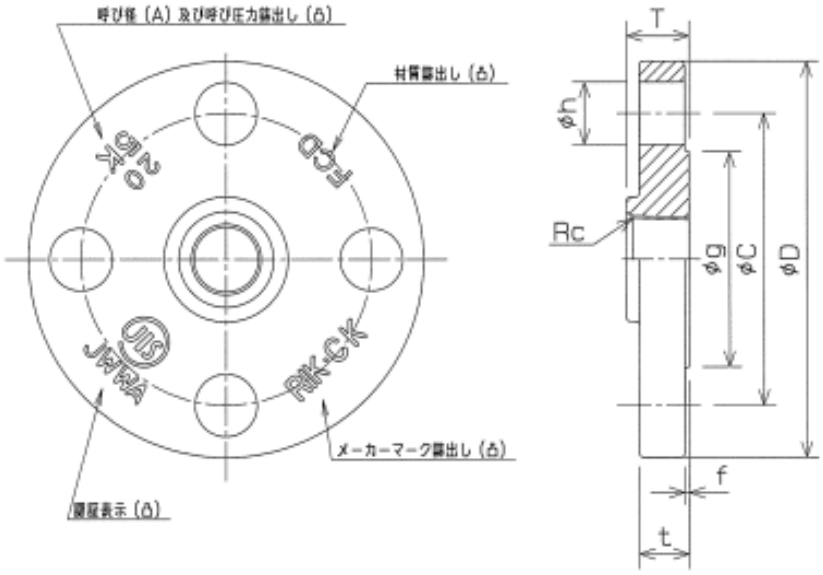

単位　mm

呼び圧力	呼び径 (A)	ねじ Rc	接合寸法					平面座		フランジ厚さ t	フランジの全長 T
			フランジの外径 φD	ボルト穴中心円の径 φC	ボルト穴の径 φh	ボルトの本数	ボルトのねじの呼び	高さ f	径 φg		
5K	20	Rc3/4	85	65	12	4	M10	1	49	10	19
	25	Rc1	95	75	12	4	M10	1	59	10	23
	32	Rc11/4	115	90	15	4	M12	2	70	12	25
	40	Rc11/2	120	95	15	4	M12	2	75	12	25
	50	Rc2	130	105	15	4	M12	2	85	14	29
	65	Rc21/2	155	130	15	4	M12	2	110	14	32
	80	Rc3	180	145	19	4	M16	2	121	14	35
	100	Rc4	200	165	19	8	M16	2	141	16	41

注 1）コート品は、JIS B 2239 鋳鉄製管フランジの黒品（鋳放し品）にエポキシ樹脂コーティングを施した二次加工品です。

注 2）記載内容については予告なく変更することがあります。

記号	部　品　名	材　料	数量	備　　考
	本体	FCD450-10		黒品は鋳放し 白品は加工部を除き溶融亜鉛めっき コート品は加工部を除きエポキシ樹脂コート

名称	ねじ込み式鋳鉄製管フランジ 5K 合フランジ	略号	5K 合 FL	適合規格	JIS B 2239

株式会社リケン	制定日	2013 年 1 月 17 日	承 認	作 成
	改定日	2020 年 4 月 24 日	古市	坂田
	版　数	2　版		

（図面番号　SSP−0199）